MANUÁL PRO INTELIGENTNÍ ELEKTRONICKÝ TREZOR
RS.20R.CF

Vnější design nebo umístění součástek trezoru jiných modelů se může lišit od schématu. Průběh postupu se ale nijak neliší.

OBSAH DODÁVKY

1x ocelový sejf, 2x nouzový klíč, 4x AA baterie, 1x vnitřní plsť, 3x ocelová hmoždinka a šroub

PRVNÍ OTEVŘENÍ TREZORU

Pro první otevření trezoru, použijte nouzový klíč.
Sundejte ochranný kryt zámku.
Vložte nouzový klíč (výřezem na hlavě klíče vzhůru), otočte v protisměru hodinových ručiček.
Zatáhněte a otevřete dveře.

UPOZORNĚNÍ: Nikdy nenechávejte klíč v trezoru, uchovejte jej na bezpečném místě.

VÝMĚNA BATERIÍ

Otevřete dveře nouzovým klíčem a odstraňte kryt baterií na zadní straně dveří
Vložte 4ks AA baterií. Ujistěte se, že jste baterie vložili správnou polaritou.

NASTAVENÍ UŽIVATELSKÉHO / MASTER KÓDU

Přednastavený uživatelský kód je 123456.
Otevřete dveře trezoru a zadejte nový (tří až šestičíselný) kód, poté stiskněte “#” pro potvrzení.
Uzamykací systém trezor zamkne jako potvrzení úspěšného zadání nového kódu.
Přednastavený MASTER kód je 888888.
Zadejte přednastavený MASTER kód, poté stiskněte “#” pro potvrzení.
Na displeji se zobrazí „PASS5“ a spustí se odpočet (5 vteřin).
Během pěti vteřin zmáčkněte “#”.
Zadejte nový (tří až šestičíselný) MASTER kód, poté stiskněte “#” pro potvrzení.
Na displeji se zobrazí „DONE“ jako potvrzení úspěšného zadání nového master kódu.

OTEVÍRÁNÍ A ZAVÍRÁNÍ DVEŘÍ

Metoda 1. Zadejte správný uživatelský kód a stiskněte “#” pro otevření trezoru.
Metoda 2. Zadejte správný MASTER kód a stiskněte “#” pro otevření trezoru.
Po pětivteřinovém odpočtu se sejf odemkne.
Metoda 3. Použijte nouzový klíč.
Stiskněte „#“ pro uzavření dveří.

UPOZORNĚNÍ: Pokud třikrát za sebou zadáte nesprávný kód, na displeji se zobrazí „HOLD05“. Uzamykací systém bude na pět minut zablokován (uzamčen).

ZADÁVÁNÍ DATUMU A ČASU

Otevřete dveře a pro zadání, například „01.02.2013, AM 08:10:09“ zadejte: **200110, na displeji se zobrazí „ye“. Zadejte „13“ zobrazí se „on“, zadejte „02“ zobrazí se „da“, zadejte „01“ zobrazí se „ho“, zadejte „08“ zobrazí se „in“, zadejte „10“ zobrazí se „se“, zadejte „09“ poté, když displej zobrazí „GOOD“ to znamená, že jste čas a datum nastavili úspěšně.

KONTROLA ZÁZNAMU

105 otevírání záznamu může být zkontrolováno tímto programem.
Otevřete dveře a zadejte **200118, displej zobrazí „record“, poté zkontrolujte záznam (stiskněte „4“ pro následující záznam, nebo stiskněte „6“ pro předchozí záznam).
První řádek zobrazuje číslo úvodního záznamu a typ otevření, například: 001C. 001 je otevírací číslo, C je otevírání kartou (U znamená otevírání kódem, E znamená otevírání pomocí nouzového klíče, G znamená otevírání MASTER kódem, B znamená otevírání pomocí CEU).
Po třech sekundách druhý řádek ukáže datum jako: 20130201. To znamená 01.02.2013.
Po dalších třech sekundách třetí řádek ukáže čas jako: 081009. To znamená 08h 10min 09s.

FUNKCE ZABEZPEČENÍ ZOBRAZENÍ

Váš trezor je vybaven funkcí zabezpečené zobrazení. Používání této funkce znamená, že váš kód se neukáže na displeji při jeho zadávání.

1. stiskněte „*“ pro spuštění funkce skrytého kódu. Jakýkoliv kód, který zadáte, ukáže na displeji „-----“ To může zajistit bezpečnost vašeho kódu.
2. Stiskněte dvakrát „*“ pro zrušení funkce skrytého kódu.

DALŠÍ

Kontrola baterií: Zavřete dveře, stiskněte „#“. Zobrazení „HI-BAT“ znamená, že jsou baterie nabité.
Zobrazení „LO-BAT“ znamená, že jsou baterie vybité a je nutné je vyměnit.
Můžete zmáčknout „*“ pro smazání jakéhokoliv nesprávně zadaného číselného kódu.

MONTÁŽNÍ METODA

Dejte trezor na místo, kde s ním není snadné hnout.
Otevřete trezor a otvory pro ukotvení použijte jako vrtací šablonu.
Vyvrtejte díry pro rozpěrné šrouby (nebo stahovací šrouby) na správném místě.
Otáčejte rozpěrné šrouby v protisměru hodinových ručiček pro jejich oddělení.
Použijte rozpěrné šrouby (nebo stahovací šrouby) pro upevnění trezoru do zdi.
Ujistěte se, že je trezor namontovaný na požadovaném místě a potom všechny šrouby utáhněte.

UPOZORNĚNÍ: Na betonovou zeď použijte rozpínací šroub. Na dřevěnou zeď použijte upínací šroub.

MANUÁL PRE INTELIGENTNÝ ELEKTRONICKÝ TREZOR
RS.20R.CF

Vonkajší dizajn alebo umiestnenie komponentov trezoru iných modelov sa môže líšiť od schématu. Priebeh postupu sa ale nijak neliši.

OBSAH DODÁVKY

1x oceľový trezor, 2x núdzový kľúč, 4x AA batérie, 1x vnútorná plsť, 3x oceľová hmoždinka a skrutka

PRVÉ OTVORENIE TREZORA

Pre prvé otvorenie trezoru, použite núdzový kľúč.
Stiahnite ochranný kryt zámku.
Vložte núdzový kľúč (výrezom na hlave kľúča nahor) a otočte ho v protismere hodinových ručičiek.
Zatiahnite a otvorte dveře.

UPOZORNENIE: nikdy nevkladajte bezpečnostný kľúč do trezoru!

VÝMENA BATÉRIÍ

Otvorte dvere núdzovým kľúčom a odstráňte kryt batérií na zadnej strane dverí
Vložte 4ks AA batérií. Uistite sa, že ste batérie vložili správnou polaritou.

NASTAVENIE POUŽÍVATEĽSKÉHO/MASTER KÓDU

Prednastavený používateľský kód je 123456.
Otvorte dvere trezoru a zadajte nový (troj až šesťmiestny) kód, potom stlačte "#" pre potvrdenie.
Uzamykací systém trezor zamkne ako potvrdenie úspešného zadania nového kódu.
Prednastavený MASTER kód je 888888.
Zadajte prednastavený MASTER kód, potom stlačte "#" pre potvrdenie.
Na displeji sa zobrazí "PASS5" a spustí sa odpočet (5 sekúnd).
Počas piatich sekúnd stlačte "#".
Zadajte nový (troj až šesťmiestny) MASTER kód, potom stlačte "#" pre potvrdenie.
Na displeji sa zobrazí "DONE" ako potvrdenie úspešného zadania nového Master kódu.

OTVÁRANIE A ZATVÁRANIE DVERÍ

Metóda 1. Zadajte správny používateľský kód a stlačte "#" na otvorenie trezoru.
Metóda 2. Zadajte správny MASTER kód a stlačte "#" na otvorenie trezoru.
Po päťsekundovom odpočte sa sejf odomkne.
Metóda 3. Použite núdzový kľúč.
Stlačte "#" na uzavretie dverí.

UPOZORNENIE: Ak trikrát za sebou zadáte nesprávny kód, na displeji sa zobrazí "HOLD05". Uzamykací systém bude na päť minút zablokovaný (uzamknutý).

ZADÁVANIE DÁTUMU A ČASU

Otvorte dvere a pre zadanie, napríklad "01.02.2013, AM 08:10:09" zadajte: ** 200110, na displeji sa zobrazí "ye". Zadajte "13" zobrazí sa "on", zadajte "02" zobrazí sa "da", zadajte "01" zobrazí sa "ho", zadajte "08" zobrazí sa "in", zadajte "10" zobrazí sa "sa", zadajte "09" potom, keď displej zobrazí "GOOD" to znamená, že ste čas a dátum nastavili úspešne.

KONTROLA ZÁZNAMU

105 otváranie záznamu môže byť skontrolované týmto programom.
Otvorte dvere a zadajte ** 200118, displej zobrazí "record", potom skontrolujte záznam (stlačte "4" pre nasledujúci záznam, alebo stlačte "6" pre predchádzajúci záznam).
Prvý riadok zobrazuje číslo úvodného záznamu a typ otvorenia, napríklad: 001C. 001 je otváracia číslo, C je otváranie kartou (U znamená otváranie kódom, E znamená otváranie pomocou núdzového kľúča, G znamená otváranie MASTER kódom, B znamená otváranie pomocou CEU).
Po troch sekundách druhý riadok ukáže dátum ako: 20130201. To znamená 01.02.2013.

ZABEZPEČENÉ ZOBRAZENIE

Váš trezor je vybavený funkciou zabezpečené zobrazenie. Používanie tejto funkcie znamená, že váš kód sa neukáže na displeji pri jeho zadávaní.
1. stlačte "*" pre spustenie funkcie skrytého kódu. Akýkoľvek kód, ktorý zadáte, zobrazí na displeji "-----" To môže zaistiť bezpečnosť vášho kódu.

2. Stlačte dvakrát "*" pre zrušenie funkcie skrytého kódu.

ĎALŠIE

Kontrola batérií: Zatvorte dvere, stlačte "#". Zobrazenie "HI-BAT" znamená, že sú batérie nabité.
Zobrazenie "LO-BAT" znamená, že sú batérie vybité a je nutné ich vymeniť.
Môžete stlačiť "*" pre zmazanie akéhokoľvek nesprávne zadaného číselného kódu.

MONTÁŽNA METÓDA

Dajte trezor na miesto, kde s ním nie je ľahké pohybovať.
Otvorte trezor a otvory na ukotvenie použite ako vŕtaciu šablónu.
Vyvŕtajte diery pre skrutky (rozpínacie alebo upínacie) na správnom mieste.
Otočte rozpínacie skrutky v protismere hodinových ručičiek pre ich oddelenie.
Použite rozpínacie skrutky pre upevnenie trezoru na stenu.
Uistite sa, že je trezor namontovaný na požadovanom mieste a že sú skrutky správne upevnené.

UPOZORNENIE: Na betónovú stenu použite rozpínacie skrutky. Na drevenú stenu použite upínacie skrutky.

INSTRUKCJA OBSŁUGI INTELIGENTNEGO SEJFU ELEKTRONICZNEGO
RS.20R.CF

Wygląd zewnętrzny i rozmieszczenie elementów sejfu może się w przypadku innych modeli różnić od powyższego schematu. Cała procedura pozostaje jednak taka sama.

ZAWARTOŚĆ OPAKOWANIA

1x sejf stalowy, 2x klucze awaryjne, 4x szt. baterii AA, 1x filc wewnętrzny, 3x kołki rozporowe i śruba

PIERWSZE OTWARCIE SEJFU

W celu pierwszego otwarcia sejfu użyj klucza awaryjnego.
Zdejmij osłonę ochronną zamka.
Włóż klucz awaryjny (wycięciami do góry) i przekręć przeciwnie do ruchu wskazówek zegara.
Pociągnij i otwórz drzwi.

OSTRZEŻENIE: nigdy nie umieszczaj klucza awaryjnego w sejfie!

WYMIANA BATERII

Otwórz drzwi kluczem awaryjnym i zdejmuj osłonę baterii na tylnej ścianie drzwi.
Włóż 4 szt. baterii AA. Upewnij się, że włożyłeś baterię z zachowaniem właściwej polaryzacji.

USTAWIENIE KODU UŻYTKOWNIKA / KODU MASTER

Domyślnym kodem użytkownika jest 123456.
Otwórz drzwi sejfu i wprowadź nowy kod (od 3 do 6 cyfr) oraz potwierdź wybór za pomocą przycisku “#”.
Prawidłowo wpisany nowy kod zostanie potwierdzony przez zamknięcie sejfu.
Domyślnym kodem MASTER jest 888888.
Wprowadź domyślny kod MASTER, potem potwierdź wybór za pomocą przycisku “#”.
Na wyświetlaczu pojawi się napis „PASS5“ i włączy się odliczanie (5 sekund).
W ciągu pięciu sekund naciśnij przycisk “#”.
Wprowadź nowy kod MASTER (od 3 do 6 cyfr), potem potwierdź wybór za pomocą przycisku “#”.
Na wyświetlaczu pojawi się napis „DONE“, co oznacza pomyślne ustawienie nowego kodu master.

OTWIERANIE I ZAMYKANIE DRZWICZEK

Metoda 1. Wprowadź właściwy kod użytkownika i naciśnij przycisk “#” umożliwiający otwarcie sejfu.
Metoda 2. Wprowadź właściwy kod MASTER i naciśnij przycisk “#” umożliwiający otwarcie sejfu.
Sejf otworzy się za pięć sekund.
Metoda 3. Użyj klucza awaryjnego.
Naciśnij przycisk „#“, aby zamknąć drzwiczki.

OSTRZEŻENIE: Jeżeli trzykrotnie z rzędu wprowadzisz niepoprawny kod, na wyświetlaczu pojawi się „HOLD05”. System zamykający zostanie zablokowany (zamknięty) na pięć minut.

WPROWADZENIE DATY I GODZINY

Otwórz drzwi. Następnie w celu wprowadzenia, np. „01.02.2013, AM 08:10:09” wprowadź: **200110, na wyświetlaczu pojawi się „ye”. Wprowadź „13” wyświetli się „on”, wprowadź „02” wyświetli się „da”, wprowadź „01“ wyświetli się „ho”, wprowadź „08“ wyświetli się „in”, wprowadź„10” wyświetli się „se”, wprowadź „09”, następnie na wyświetlaczu pojawi się komunikat „GOOD“, co oznacza, że data i godzina zostały wprowadzone prawidłowo.

KONTROLA REKORDÓW

Program ten kontroluje 105 rekordów otwarcia.
Otwórz drzwi i wprowadź **200118. Na wyświetlaczu pojawi się „record”, następnie sprawdź rekordy (by przejść do kolejnego rekordu naciśnij „4”, by przejść do poprzedniego rekordu naciśnij „6”).
W pierwszy wierszu wyświetlany jest pierwszy rekord wraz z typem otwarcia, na przykład: 001C. 001 jest numerem otwarcia, C oznacza otwarcie kartą (U oznacza otwarcie kodem, E oznacza otwarcie kluczem awaryjnym, G oznacza otwarcie MASTER KODEM, B oznacza otwarcie za pomocą CEU).
Po trzech sekundach w drugim wierszu pojawi się data. 20130201. Oznacza ona 01.02.2013.

FUNKCJE ZABEZPIECZENIA WYŚWIETLANIA

Twój sejf wyposażony jest w funkcję zabezpieczenia wyświetlania. Użycie tej funkcji oznacza, że twój kod nie zostanie wyświetlony na wyświetlaczu w trakcie jego wprowadzania.

1. W celu uruchomienia funkcji ukrywania kodu naciśnij „*”. Jakikolwiek wprowadzony przez ciebie kod, będzie się pojawiał na wyświetlaczu w formie „----” To może zapewnić bezpieczeństwo twojego kodu.
2. W celu wyłączenia funkcji ukrywania kodu naciśnij dwukrotnie „*”.

POZOSTAŁE

Kontrola baterii: Zamknij drzwi, naciśnij „#”. Wyświetlenie „HI-BAT” oznacza, że baterie są naładowane.
Wyświetlenie „LO-BAT” oznacza, że baterie są wyładowane i należy je wymienić.
W celu skasowania jakiegokolwiek nieprawidłowo wprowadzonego kodu numerycznego możesz nacisnąć „*”.

SPOSÓB MONTAŻU

Umieść sejf w miejscu, w którym jego przemieszczenie będzie utrudnione.
Otworzyć sejf, otwory do kotwienia użyć jako szablonu wiercenia.
W odpowiednim miejscu wywierć otwory na śruby (rozporowe lub naprężające).
W celu oddzielenia obracaj śruby rozprężne w kierunku przeciwnym do ruchu wskazówek zegara.
Do mocowania sejfu na ścianie używaj śrub rozprężnych.
Upewnij się, że sejf zamontowany został w wymaganym miejscu i że wszystkie śruby są prawidłowo zamocowane.

OSTRZEŻENIE: Do ściany betonowej użyj śruby rozporowej. Do ściany drewnianej użyj śruby naprężającej.

HASZNÁLATI ÚTMUTATÓ AZ RS.20R.CF INTELLIGENS ELEKTRONIKUS SZÉF SZÁMÁRA

A széf más modelljeinek a külső designja vagy alkatrészeinek az elhelyezése, az adott vázlattól eltérhet. A műveletek folyamata viszont azonos marad.

CSOMAGOLÁSI TARTALOM

1x acél széf, 2x pótkulcs, 4x AA típusú elem, 1x belső filc, 3x acél dübel és csavar

A SZÉF ELSŐ MEGNYITÁSA

A széf első megnyitásához, használja a vészkulcsot.
Vegye le a zár védőborítását.
Helyezze be a pótkulcsot a zárba, fordítsa el az óramutató mozgásával ellentétes irányba.
Húzza meg a fogantyút és nyissa meg az ajtót.

FIGYELMEZTETÉS: sose helyezze a biztonsági kulcsot a széfbe!

ELEM CSERÉJE

Nyissa meg az ajtót a vészkulcs segítségével és távolítsa el az elem borítást az ajtó hátsó oldalán.
Helyezzen el 4db AA elemet.
Bizonyosodjon meg arról, hogy az elemeket megfelelő polaritással helyezte el.

FELHASZNÁLÓI/MESTERKÓD BEÁLLÍTÁSA

Az alapértelmezett felhasználói kódszám 123456.
Nyissa ki a széf ajtaját és adjon meg új kódszámot (háromtól hat számjegyig), majd megerősítésként nyomja meg a “#” nyomógombot.
A zárrendszer ezt az új kódszám sikeres elfogadásának a visszaigazolásként bezárja a széfet.
Az alapértelmezett MESTERKÓD 888888.
Adja meg az alapértelmezett MESTERKÓDOT, majd megerősítésként nyomja meg a “#” nyomógombot.
A kijelzőn megjelenik a „PASS5” felirat és beindul a visszaszámlálás (5 másodperc).
Az öt másodperc ideje alatt nyomja meg a “#” nyomógombot.
Adja meg az alapértelmezett MESTERKÓDOT, majd megerősítésként nyomja meg a “#” nyomógombot.
A kijelzőn megjelenik a „DONE“ felirat, amely az új mesterkód bevitelének a visszaigazolása.

AJTÓ KINYITÁSA ÉS ZÁRÁSA

1. módszer. Adja meg a helyes felhasználói kódot és a széf kinyitásához nyomja meg a „#“ nyomógombot.
2. módszer. Adja meg a helyes MESTERKÓDOT és a széf kinyitásához nyomja meg a „#“ nyomógombot.
Öt másodperc visszaszámlálás után a széf kinyílik.
3. módszer. Használja a vésztartalék kulcsot.
Az ajtó becsukásához nyomja meg a „#“ nyomógombot.

FIGYELMEZTETÉS: Ha háromszor egymás után helytelen kódot ad meg, a kijelzőn megjelenik a „HOLD05“ felirat. Ezután a zárrendszer ötperces időtartamra leblokkol (lezár).

DÁTUM ÉS IDŐ MEGADÁSA

Nyissa ki az ajtót és például a „2013.02.01., AM 08:10:09“ dátum és idő beállításához, adja be a: **200110 kódot, a képernyőn megjelenik a „ye“ felirat. Adja be a „13“-t, megjelenik az „on“ felirat, adja be a „02“-t, megjelenik a „da“ felirat, adja be a „01“-t, megjelenik a „ho“ felirat, adja be a „08“-t, megjelenik az „in“ felirat, adja be a „10“-t, megjelenik az „se“ felirat és adja be a „09“-t, ezután a kijelző megjeleníti a „GOOD“ feliratot, ami azt jelenti hogy a dátum és az idő beállítása sikeres volt.

BEJEGYZÉSEK ELLENŐRZÉSE

105 – a bejegyzések megnyitása ezen programmal lehet ellenőrizve.
Nyissa ki az ajtót és adja be a **200118 kódot, a kijelző megjeleníti a „record“ feliratot, ezután ellenőrizheti a bejegyzéseket (nyomja meg a „4” gombot a következő bejegyzéshez vagy a „6“ gombot az előző bejegyzéshez).
Az első sor megjeleníti a kezdeti bejegyzés számát és a megnyitás típusát, például: 001C. 001 a nyitószám, a C pedig a megnyitás kártyával (U – megnyitás kóddal, E -megnyitás vészkulccsal, G – megnyitás MASTER kóddal, B – megnyitás a CEU segítségével).
Három másodperc után, a második sor a következőképp jeleníti meg a dátumot: 20130201. Ez a 2013.02.01.-i dátumot jelenti.

BIZTONSÁGI MEGJELENÍTÉS FUNKCIÓJA

Az Ön széfje biztonsági a megjelenítés funkciójával is el van látva. Ezen funkció használata azt jelenti, hogy a kód, a beadása során, a kijelzőn nem kerül megjelenítésre.

1. nyomja meg a „#“ nyomógombot a billentyűzet beindításához.
2. nyomja meg a „*“ nyomógombot a rejtett kód funkciójának a beindításához. Bármilyen kód, amelyet bead, ezután a kijelzőn a következőképp kerül megjelenítésre: „-----“. Ez biztosítja a kódjának a biztonságát
3. A rejtett kód funkciójának a megszüntetéséhez, nyomja meg kétszer a „*“ nyomógombot.

6. EGYEBEK

Elemek ellenőrzése: Zárja be az ajtót, nyomja meg a „#“ nyomógombot. A „HI-BAT“ megjelenítés azt jelenti, hogy az elem megfelelően fel van töltve.
A „LO-BAT“ megjelenítés azt jelenti, hogy az elemek le vannak merülve és szükséges a cseréjük.
Bármilyen helytelenül megadott számkód törléséhez, szükséges a „*“ nyomógomb megnyomása.

ÖSSZESZERELÉSI MÓDSZER

A széfet helyezze el egy olyan helyre, ahol nem egyszerű a mozgatása.
Nyissa ki a páncélszekrényt és a rögzítésre szolgáló nyílásokat használja sablonként a fúráshoz.
Fúrja ki a nyílásokat a feszítőcsavarok (vagy szorítócsavarok) számára a megfelelő helyen.
Fordítsa el a távtartó csavarokat az óramutató járásával szemben, az elkülönítésükhöz.
A széf falra rögzítéséhez használjon szintén távtartó csavarokat (vagy szorítócsavarokat).
Bizonyosodjon meg arról, hogy a széf az igényelt helyen kerül felszerelésre és hogy a csavarok megfelelően be vannak húzva.

FIGYELMEZTETÉS: A betonfalra használjon távtartó csavarokat. A fából készült falra pedig mindig használjon rögzítőcsavarokat.

RICHTER®
CZECH

ANLEITUNG FÜR DEN INTELLIGENTEN ELEKTRONISCHEN TRESOR RS.20R.CF

Das äußere Design oder die Platzierung der Bestandteile des Tresors anderer Modelle können von der Skizze abweichen. Der Ablauf der Operationen bleibt aber der Gleiche.

VERPACKUNGSINHALT

1x Stahlsafe, 2x Notschüssel, 4x AA Batterie, 1x Innenfilz, 3x Stahldübel und Schraube

DAS ERSTE ÖFFNEN DES TRESORS

Nutzen Sie zum ersten Öffnen des Tresors den Notschlüssel.
Entnehmen Sie die Schutzabdeckung des Schlosses.
Stecken Sie den Notschlüssel hinein (mit dem Schlitz am Kopf des Schlüssels nach oben) und drehen Sie diesen gegen den Uhrzeigersinn
Ziehen Sie und öffnen Sie die Tür

Warnung: Legen Sie niemals den Sicherheitsschlüssel in den Tresor!

AUSTAUSCH DER BATTERIE

Öffnen Sie die Tür mit dem Notschlüssel und entfernen Sie die Batterieabdeckung an der hinteren Seite der Tür
Legen Sie 4 AA Batterien ein. Stellen Sie sicher, dass Sie die Batterien mit der richtigen Polarität eingelegt haben.

EINSTELLEN DES BENUTZERCODES / MASTERCODES

Der voreingestellte Benutzercode ist 123456.
Öffnen Sie die Tür des Tresors und geben Sie den neuen (drei- bis sechsstelligen) Code ein, drücken Sie danach “#” zur Bestätigung.
Das Verschlusssystem schließt den Tresor als Bestätigung des erfolgreichen Eingebens des neuen Codes.
Der voreingestellte MASTER-Code ist 888888.
Geben Sie den voreingestellten MASTER-Code ein, drücken Sie danach “#” zur Bestätigung.
Auf dem Display wird „PASS5“ angezeigt und es wird ein Zeitintervall gestartet (5 Sekunden).
Drücken Sie “#” innerhalb von fünf Sekunden.
Geben Sie einen neuen (drei- bis sechsstelligen) MASTER -Code ein, drücken Sie danach “#” zur Bestätigung.
Auf dem Display wird „DONE“ als Bestätigung des erfolgreichen Eingebens des neuen Mastercodes angezeigt.

ÖFFNEN UND SCHLIESSEN DER TÜR

Methode 1. Geben Sie den richtigen Benutzercode ein und drücken Sie “#” für das Öffnen des Tresors.
Methode 2. Geben Sie den richtigen MASTER-Code ein und drücken Sie “#” für das Öffnen des Tresors.
Nach einer Pause von fünf Sekunden entsperrt sich der Safe.
Methode 3. Benutzen Sie den Notschlüssel.
Drücken Sie „#“ für das Versperren der Tür.

Warnung: Wenn Sie dreimal hintereinander einen falschen Code eingeben, zeigt das Display „HOLD05“ an. Das Schließsystem wird für eine Dauer von fünf Minuten blockiert (geschlossen).

EINGEBEN DER DATEN UND DER ZEIT

Öffnen Sie die Tür und für die Eingabe des Beispiels „01.02.2013, AM 08:10:09“ geben Sie ein: **200110, auf dem Display wird „ye“ angezeigt. Geben Sie „13“ ein, es wird „on“ angezeigt, geben Sie „02“ ein, es wird „da“ angezeigt, geben Sie „01“ ein, es wird „ho“ angezeigt, geben Sie „08“ ein, es wird „in“ angezeigt, geben Sie „10“ ein, es wird „se“ angezeigt, geben Sie „09“ ein, dann zeigt das Display „GOOD“ an, das heißt, dass Sie das Datum und die Uhrzeit erfolgreich eingestellt haben.

KONTROLLAUFZEICHNUNGEN

Es können 105 Öffnungen in diesem Programm kontrolliert werden.
Öffnen Sie die Tür und geben Sie **200118 ein, auf dem Display wird „record“ angezeigt, kontrollieren Sie dann die Aufzeichnungen (drücken Sie „4“ für die nachfolgenden Aufzeichnungen, oder drücken Sie „6“ für die vorherigen Aufnahmen).
Die erste Zeile zeigt die Eingangsaufnahme und den Öffnungstypen an, z.B.: 001C. 001 ist die Öffnungsnummer, C ist das Öffnen mit Karte (U bedeutet Öffnen mit Code, E bedeutet Öffnen mit Notschlüssel, G bedeutet Öffnen mit MASTERCODE, B bedeutet Öffnen mit Hilfe CEU).
Nach drei Sekunden zeigt die zweite Zeile das Datum an: 20130201. Das heißt 01.02.2013.

FUNKTION DES SICHEREN ANZEIGENS

Ihr Tresor ist mit der Funktion „Sicheres Anzeigen“ ausgestattet. Die Nutzung dieser Funktion bedeutet, dass Ihr Code bei der Eingabe nicht auf dem Display angezeigt wird.

1. Drücken Sie „*“ zum Starten der Funktion des verborgenen Codes. Jeder Code, welchen Sie eingeben, wird als „----„ auf dem Display angezeigt. Das kann die Sicherheit Ihres Codes sichern.
2. Drücken Sie zweimal „*“ zum Löschen der Funktion des verborgenen Codes.

WEITERES

Batteriekontrolle: Schließen Sie die Tür, drücken Sie „#“. Das Anzeigen von „HI-BAT“ bedeutet, dass die Batterien geladen sind.
Das Anzeigen von „LO-BAT“ bedeutet, dass Die Batterien entladen sind und es notwendig ist, sie auszutauschen.
Sie können „*“ zum Löschen jeglicher falschen Eingaben des Codes drücken.

MONTAGEMETHODE

Geben Sie den Tresor an einen Ort, an dem es nicht einfach ist, ihn zu bewegen.
Öffnen Sie den Tresor und benutzen Sie die Öffnungen die Verankerung als Bohrschablone.
Bohren Sie am richtigen Ort Löcher für die Spreizschraube (oder Spannschraube).
Drehen Sie die Spreizschrauben zu deren Entnahme entgegen des Uhrzeigersinnes.
Benutzen Sie Spreizschrauben (oder Spannschrauben) zum Befestigen des Tresors an der Wand.
Stellen Sie sicher, dass der Tresor am erforderten Platz montiert wurde und dass alle Schrauben richtig angezogen sind.

WARNUNG: Benutzen Sie Spreizschrauben für Betonwände. Für Holzwände benutzen Sie Spannschrauben.

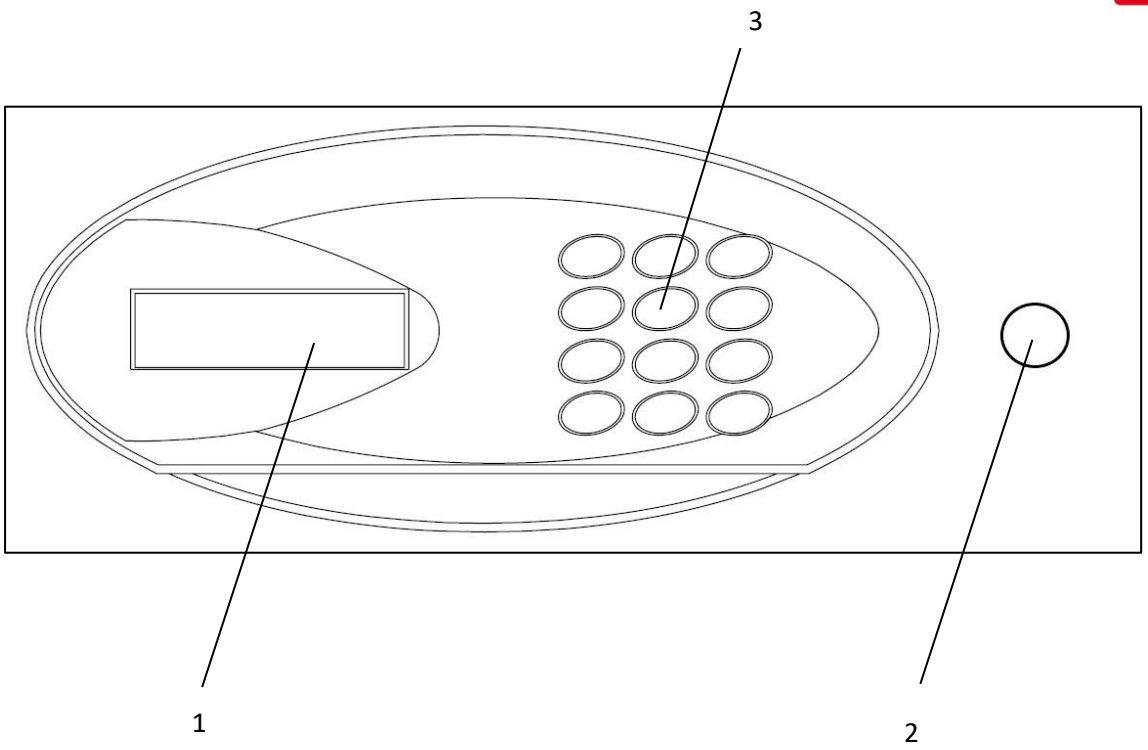

1/ Displej / Displej / Wyświetl / Kijelző / Display

2/ Kryt zámku / Kryt zámku / Pokrywa zamka / Zár borítás / Schlossdeckel

3/ Klávesnice / Klávesnica / Klawiatura / Billentyűzet / Tastatur